G 48 PK - Ersatzteilzeichnung

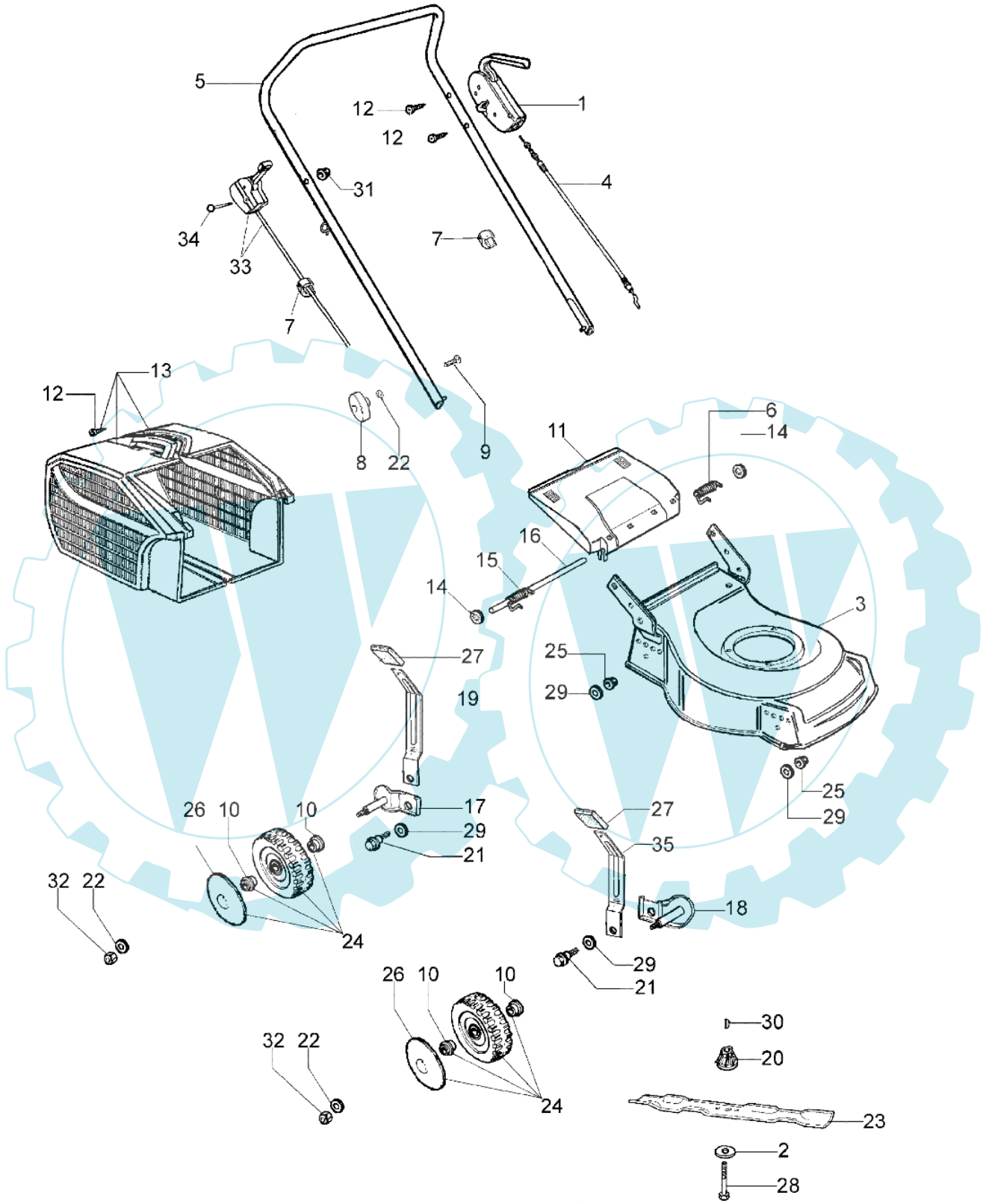

Bild Nr.	Anz.	Teilenummer	Beschreibung	Technische Nachricht
1	1	66132014	Hebel-komplet	
2	1	66060384R	Scheibe	
3	1	66110010	Gehäuse	
4	1	66100093	Kabel	
5	1	66100094	Handgriff	
6	1	66110017	Feder	
7	1	66060231	Schelle	
8	2	4119013A	Knopf	
9	2	3910015R	Schraube	
10	8	66030081	Lager	
11	1	66110014R	Deckel	
12	4	3960013R	Schraube	
13	1	66112001R	Korb kpl	
14	2	3045034R	Scheibe	
15	1	66110018	Feder	
16	1	66110026	Deckelbolzen	
17	2	66070038	Halter	
18	2	66070039	Halter	
19	4	66070031	Hebel	
20	1	66030003AR	Nabe	
21	4	66070030	Stift	
22	6	66030012	Scheibe	
23	1	66110221R	Blatt	
24	4	66110346	Rad kpl.	
25	4	3933032	Mutter	
26	4	66110278R	Raddeckel	
27	4	66070021	Handgriff	
28	1	3906150	Schraube	
29	4	3027001	Ring	
30	1	8202126R	Keil	
31	1	3914006R	Mutter	
32	4	3914010	Mutter	
33	1	66060164	Gashebel	
34	1	3910020	Schraube	
35	1	66070248	Hebel	

G 48 PK - Zylinderkopf

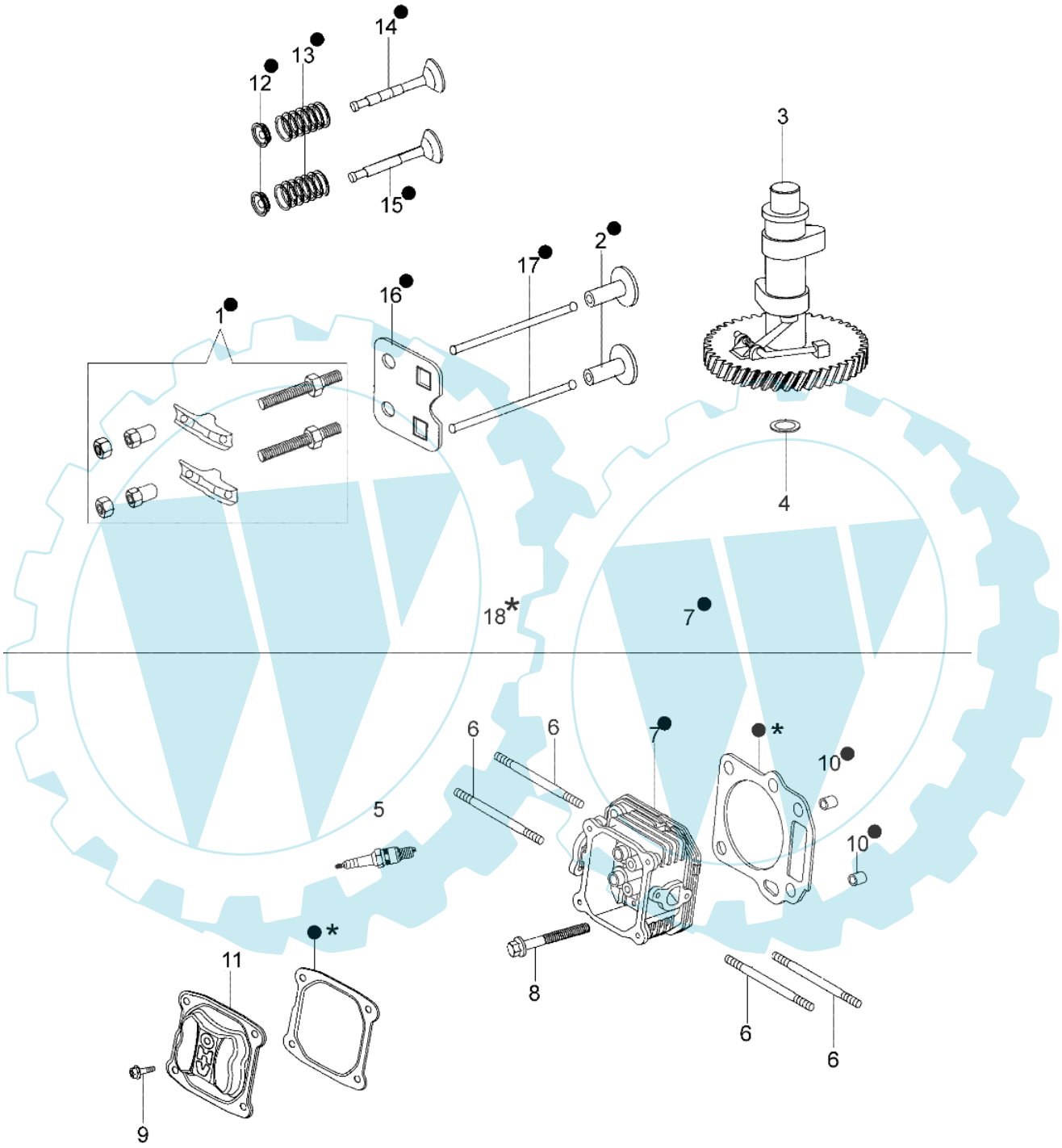

Bild Nr.	Anz.	Teilenummer	Beschreibung	Technische Nachricht
1	2	L66150086	Set Schwinghebel	
2	2	L66150099	Führung	
3	1	L66150101	Nockenwelle	
4	1	L66150100	Unterlegscheibe	
5	1	L66150004	Zündkerze	
6	4	L66150008	Stifschraube	
7	1	L66150215	Zylinderkopf	
8	4	L66150005	Schraube	
9	4	L66150001	Schraube	
10	2	L66150012	Hülse	
11	1	L66150002	Abdeckung	
12	2	L66150088	Guide feder	
13	2	L66150090	Feder	
14	1	L66150091	Ventil	
15	1	L66150093	Ventil	
16	1	L66150095	Platte	
17	2	L66150097	Acshe	
18	1	L66150209	Dichtungsatz	

G 48 PK - Zylinderkopf

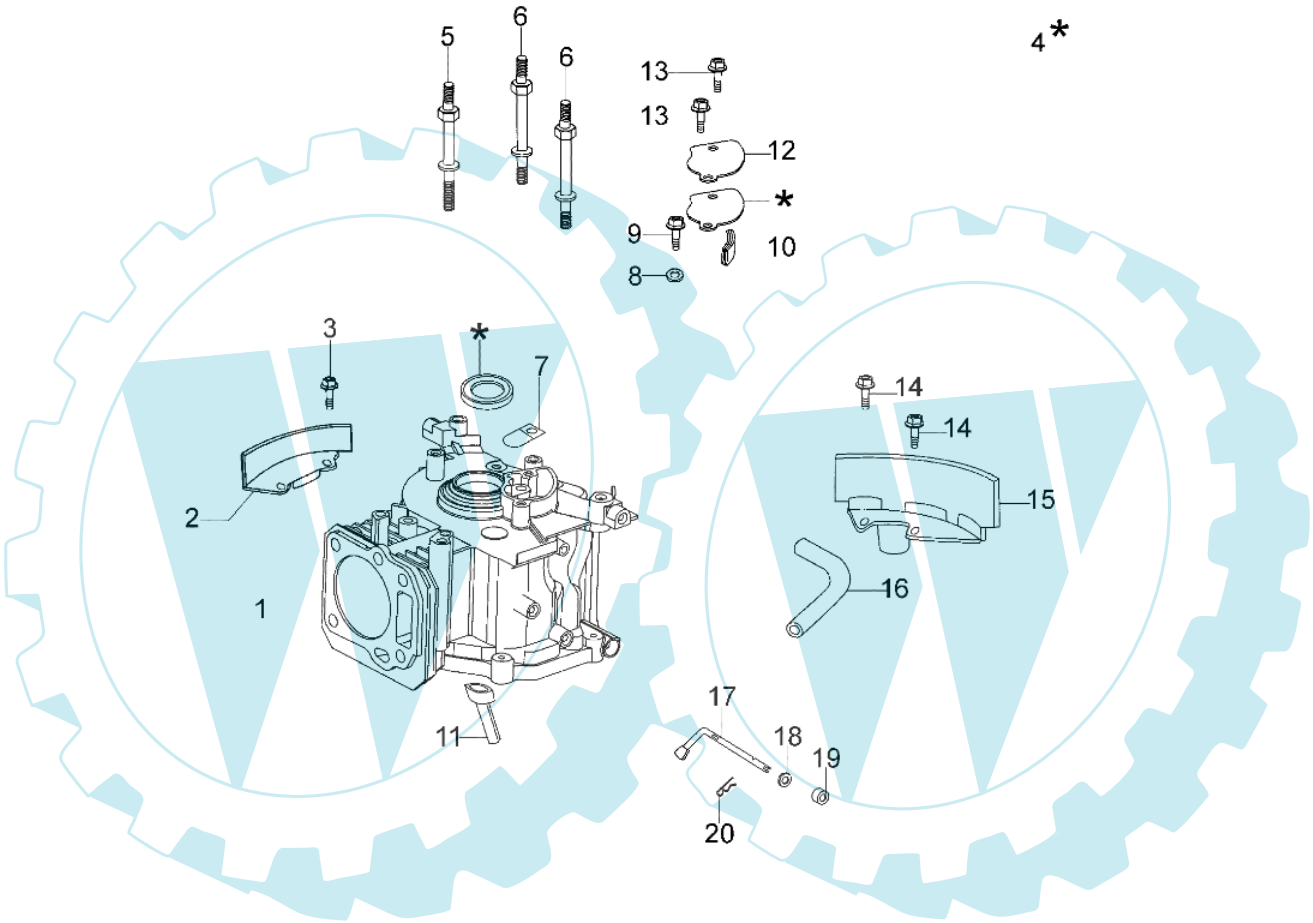

Bild Nr.	Anz.	Teilenummer	Beschreibung	Technische Nachricht
1	1	L66150013	Kompl. Unterbau	
2	1	L66150015	Tankverkleidung	
3	2	L66150016	Schraube	
4	1	L66150209	Dichtungsatz	
5	1	L66150018	Stifschraube	
6	2	L66150019	Stifschraube	
7	1	L66150020	Membranklappe	
8	1	L66150021	Unterlegscheibe	
9	1	L66150022	Schraube	
10	1	L66150023	Filterentlüftung	
11	1	L66150025	Entlüftungssitz	
12	1	L66150027	Verschl. Entlüftungssitz	
13	2	L66150029	Schraube	
14	2	L66150030	Schraube	
15	1	L66150031	Schultz	
16	1	L66150032	Schlauch	
17	1	L66150034	Regelwelle	
18	1	L66150035	Unterlegscheibe	
19	1	L66150036	Dichtung	
20	1	L66150037	Feder	

G 48 PK - Zylinderkopf

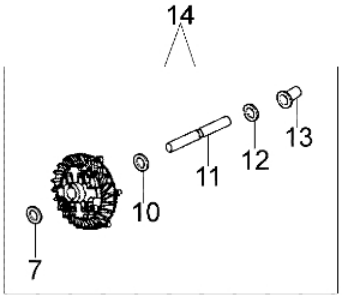

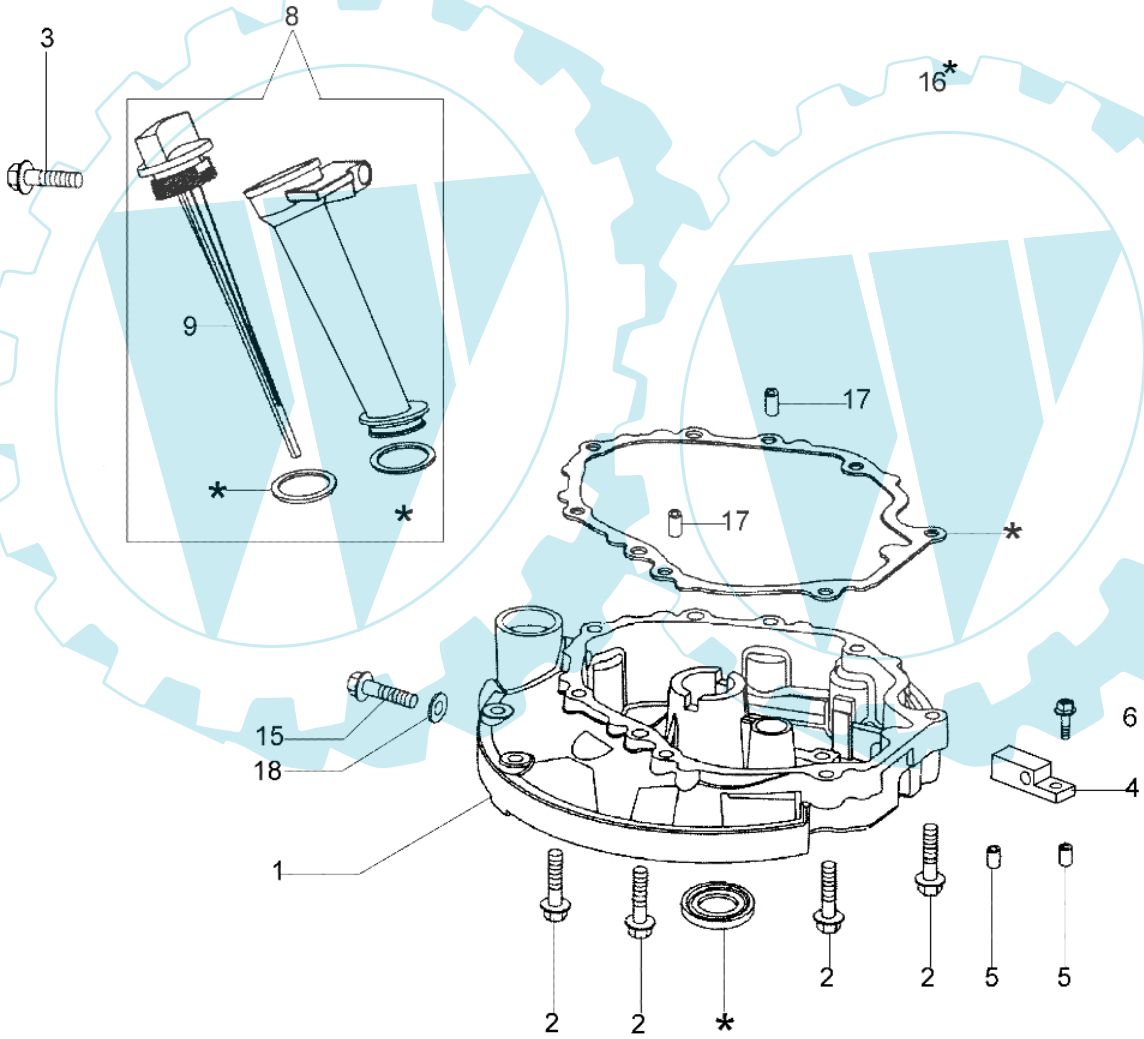

Bild Nr.	Anz.	Teilenummer	Beschreibung	Technische Nachricht
1	1	L66150044	Abdeckung	
2	7	L66150046	Schraube	
3	3	L66150069	Schraube	
4	1	L66150049	Halteplatte f. Regler	
5	2	L66150050	Hülse	
6	1	L66150051	Schraube	
7	1	L66150052	Unterlegscheibe	
8	1	L66150068	Set Ölverschl. m. Halt.	
9	1	L66150067	Ölverschluss	
10	1	L66150053	Unterlegscheibe	
11	1	L66150054	Führungsstift	
12	1	L66150055	Seger	
13	1	L66150056	Läufer	
14	1	L66150057	Set Regler	
15	1	L66150064	Schraube	
16	1	L66150209	Dichtungsatz	
17	2	L66150061	Hülse	
18	1	L66150063	Scheibe	

G 48 PK - Motorwelle und kolben

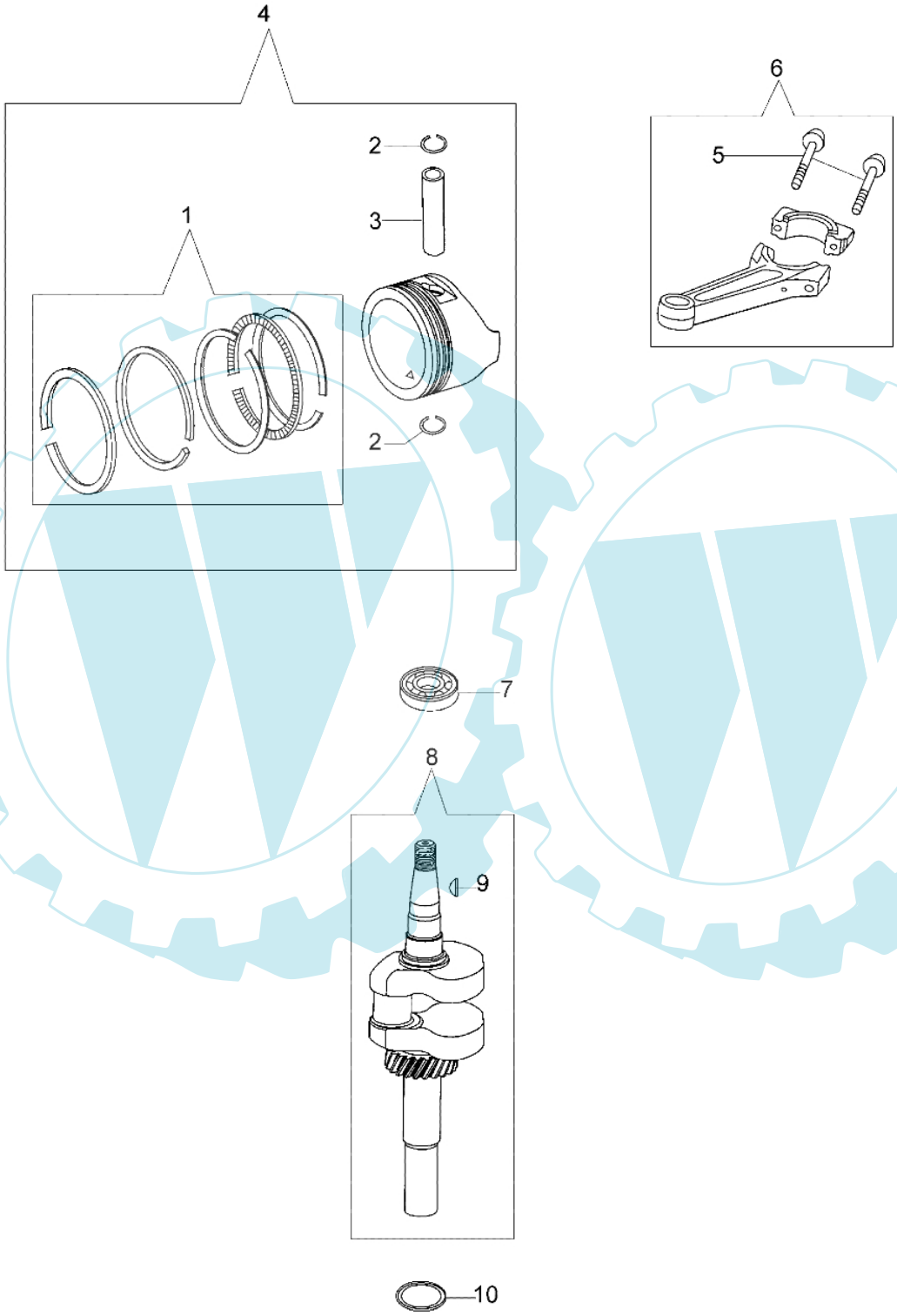

Bild Nr.	Anz.	Teilenummer	Beschreibung	Technische Nachricht
1	1	L66150070	Kolbenring kit	
2	2	L66150074	Segerring	
3	1	L66150076	Bolzen	
4	1	L66150217	Kolben	
5	2	L66150078	Schraube Pleuel	
6	1	L66150079	Set Pleuel	
7	1	L66150085	Lager	
8	1	L66150082	Set Motorwelle	
9	1	L66150081	Keil	
10	1	L66150084	Unterlegscheibe	

G 48 PK - Starter kpl. und schwungrad

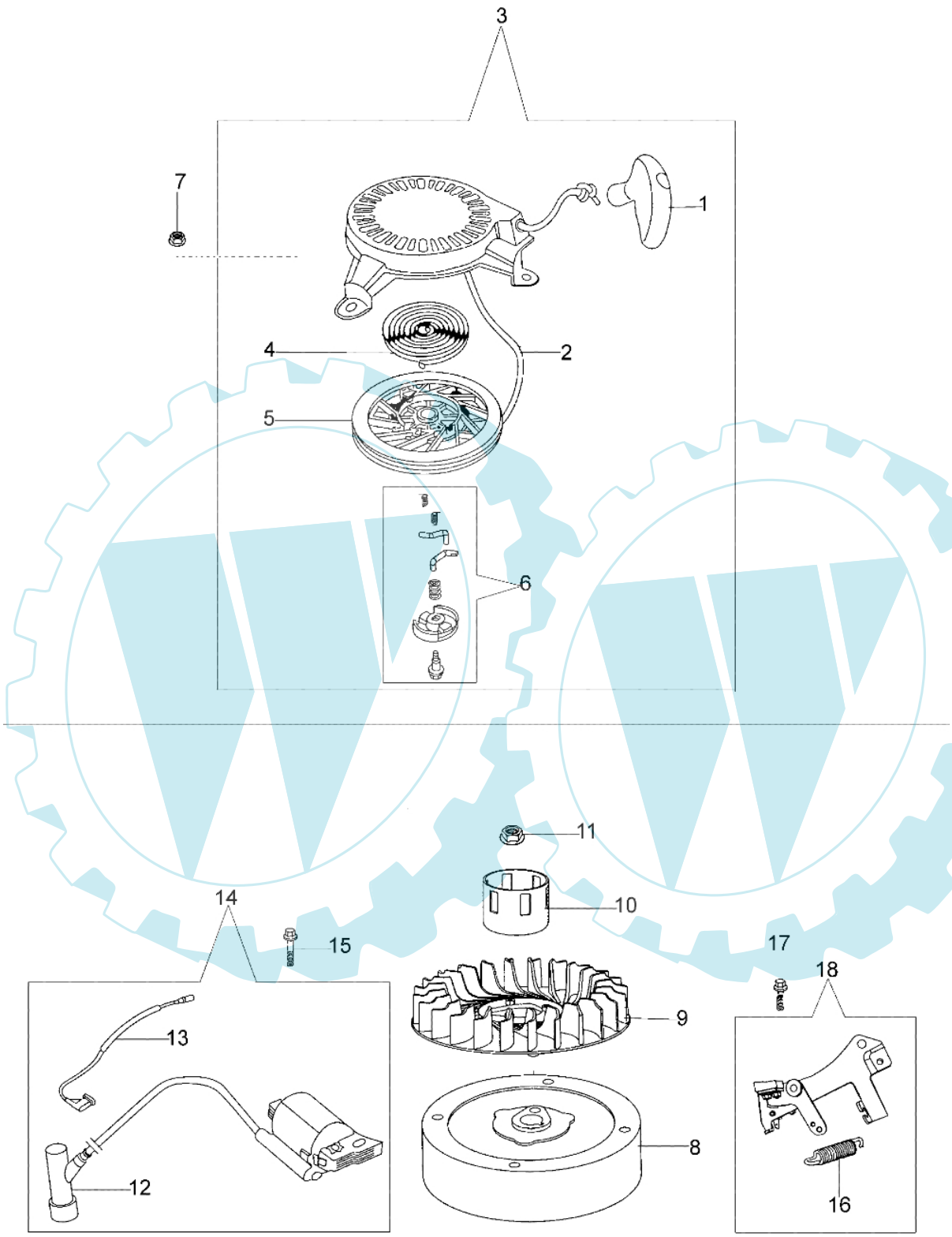

Bild Nr.	Anz.	Teilenummer	Beschreibung	Technische Nachricht
1	1	L66150103	Startgriff	
2	1	L66150104	Startseil	
3	1	L66150112	Starter kpl.	
4	1	L66150105	Feder Anl.	
5	1	L66150106	Riemenscheibe Anl.	
6	1	L66150218	Klinke kpl.	
7	3	L66150113	Mutter	
8	1	L66150144	Schwungrad	
9	1	L66150146	Lüfterrad	
10	1	L66150147	Riemenscheibe	
11	1	L66150148	Mutter	
12	1	L66150149	Pipette Zündkerze	
13	1	L66150150	Massekabel	
14	1	L66150151	Spule Beschl.	
15	1	L66150152	Schraube	
16	1	L66150153	Feder	
17	2	L66150152	Schraube	
18	1	L66150154	Bremse	

G 48 PK - Vergaser

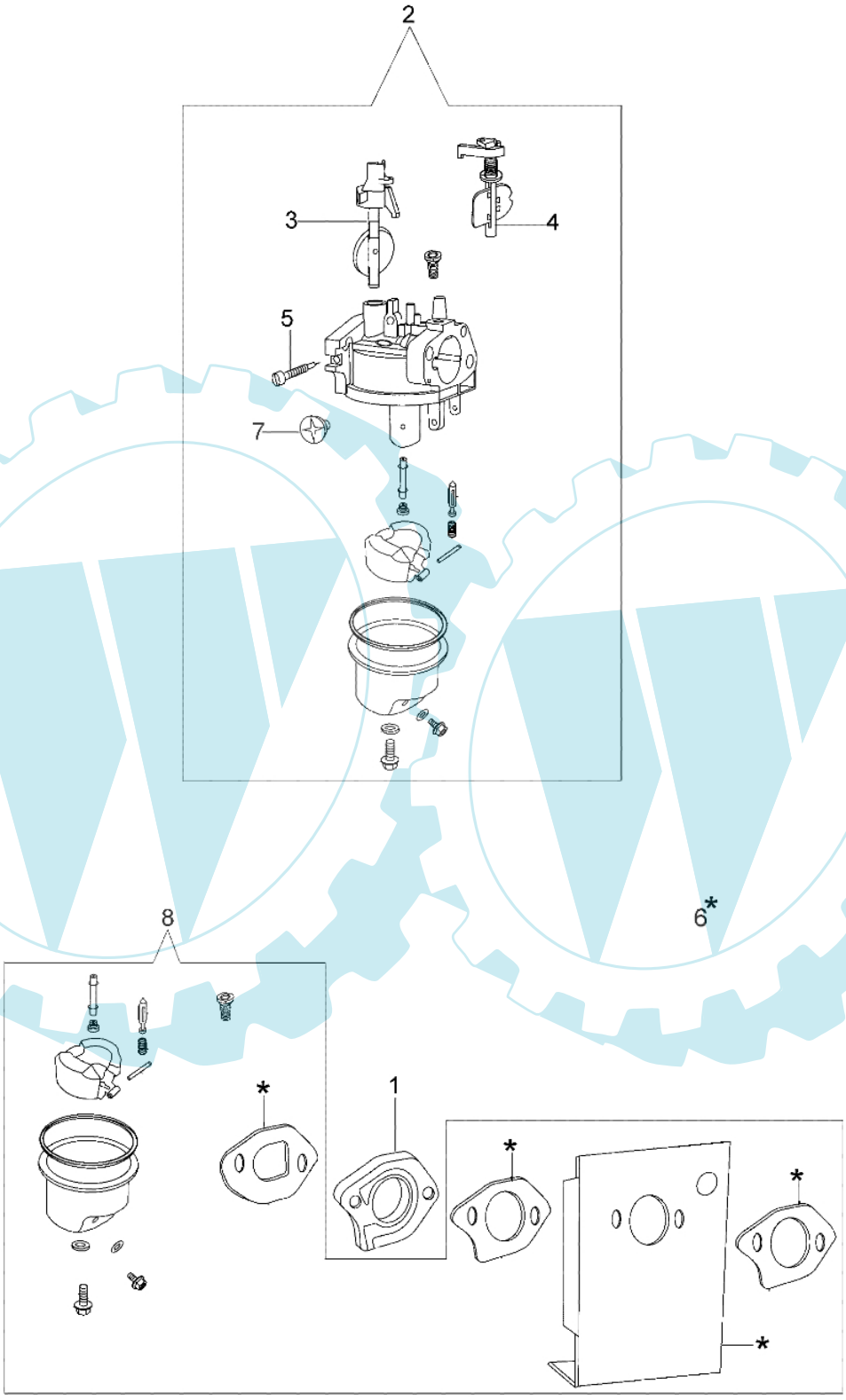

Bild Nr.	Anz.	Teilenummer	Beschreibung	Technische Nachricht
1	1	L66150116	Flansch	
2	1	L66150142	Vergaser	
3	1	L66150131	Valvola Beschl.	
4	1	L66150135	Lufthebel	
5	1	L66150121	Schraube	
6	1	L66150209	Dichtungsatz	
7	1	L66150122	Schraube	
8	1	L66150211	Reparkit	

G 48 PK - Luftfilter und Auspuff

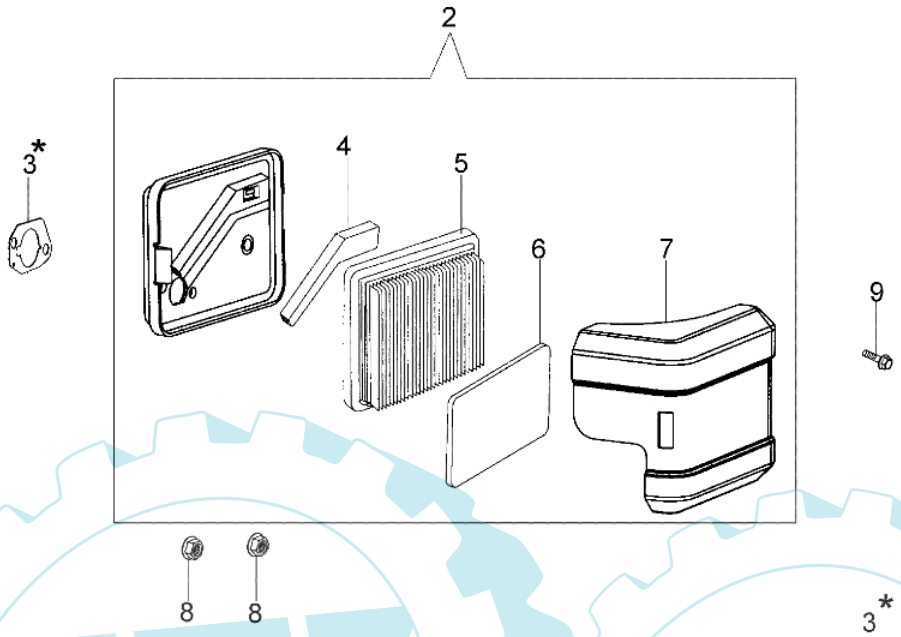

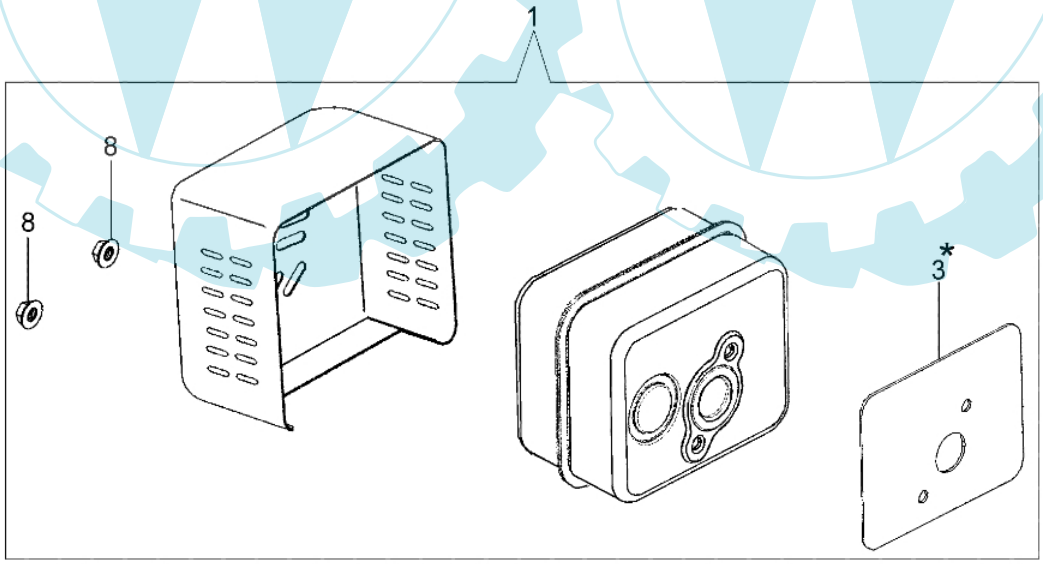

Bild Nr.	Anz.	Teilenummer	Beschreibung	Technische Nachricht
1	1	L66150219	Auspuff kpl.	
2	1	L66150159	Luftfilterkit	
3	1	L66150209	Dichtungsatz	
4	1	L66150214	Ventil	
5	1	L66150155	Luftfilter	
6	1	L66150157	Außenfilter	
7	1	L66150158	Luftfilterdeckel	
8	4	L66150164	Scheibe	
9	1	L66150165	Schraube	

G 48 PK - Kompl. Hebel

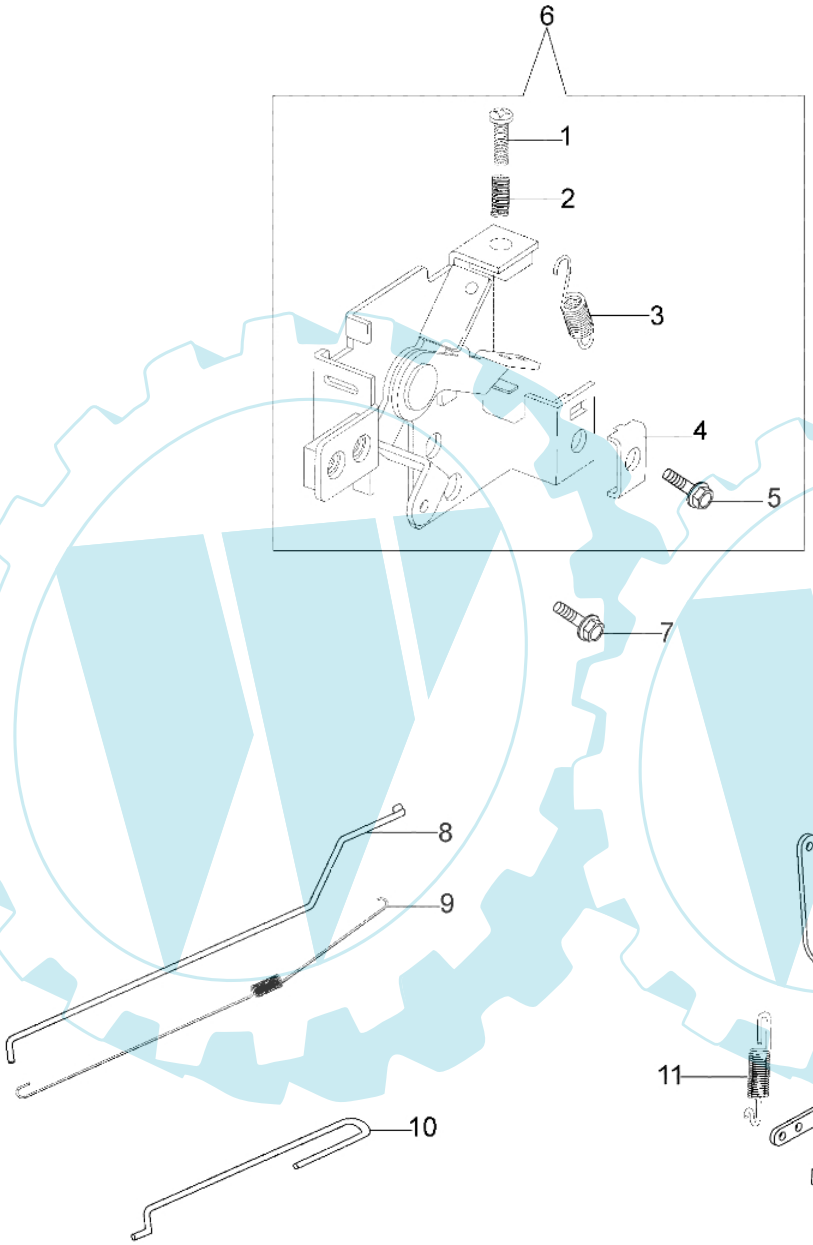

Bild Nr.	Anz.	Teilenummer	Beschreibung	Technische Nachricht
1	1	L66150168	Reglerschraube	
2	1	L66150169	Feder	
3	1	L66150170	Feder	
4	1	L66150171	Blech	
5	1	L66150172	Schraube m5x16	
6	1	L66150173	Kompl. Hebel	
7	2	L66150174	Schraube	
8	1	L66150175	Stange	
9	1	L66150176	Feder Rückz. Beschl.	
10	1	L66150177	Stange Beschl.	
11	1	L66150179	Feder	
12	1	L66150181	Steuerhebel	
13	1	L66150183	Schraube	
14	1	L66150164	Scheibe	

G 48 PK - Benzintank und deckel

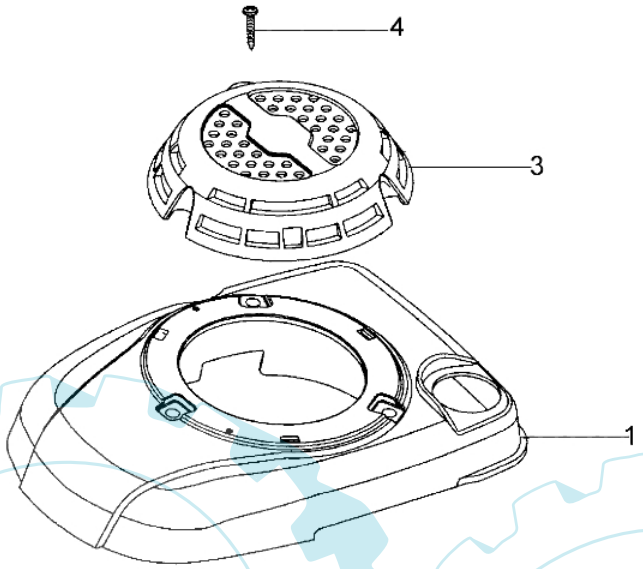

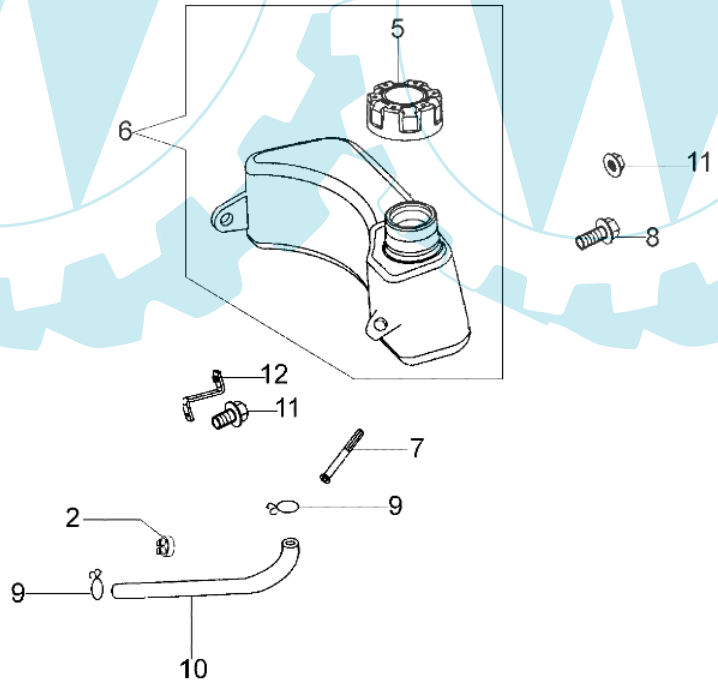

Bild Nr.	Anz.	Teilenummer	Beschreibung	Technische Nachricht
1	1	L66150189	Deckel	
2	1	L66150207	Clip	
3	1	L66150191	Lüfterradabdeckung	
4	1	L66150192	Schraube	
5	1	L66150193	Tankverschluss	
6	1	L66150220	Tank	
7	1	L66150204	Filter	
8	1	L66150197	Schraube	
9	2	L66150198	Clip	
10	1	L66150199	Schlauch	
11	1	L66150203	Schraube	
12	1	L66150202	Schalter	